【高速広帯域PLCモデムの将来における適用イメージ図】

FUJITSU
THE POSSIBILITIES ARE INFINITE

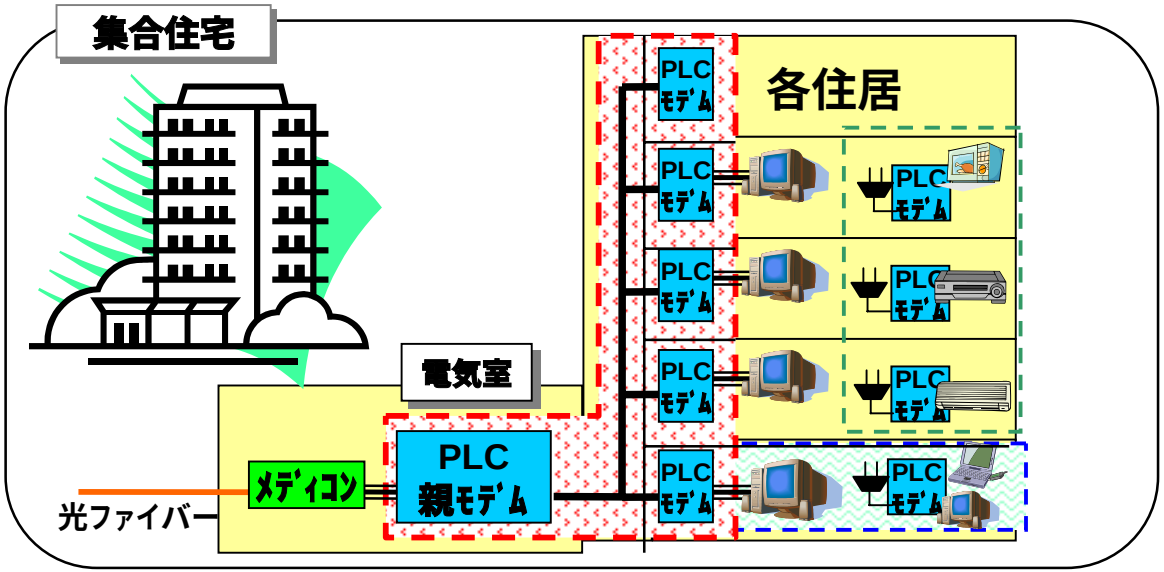

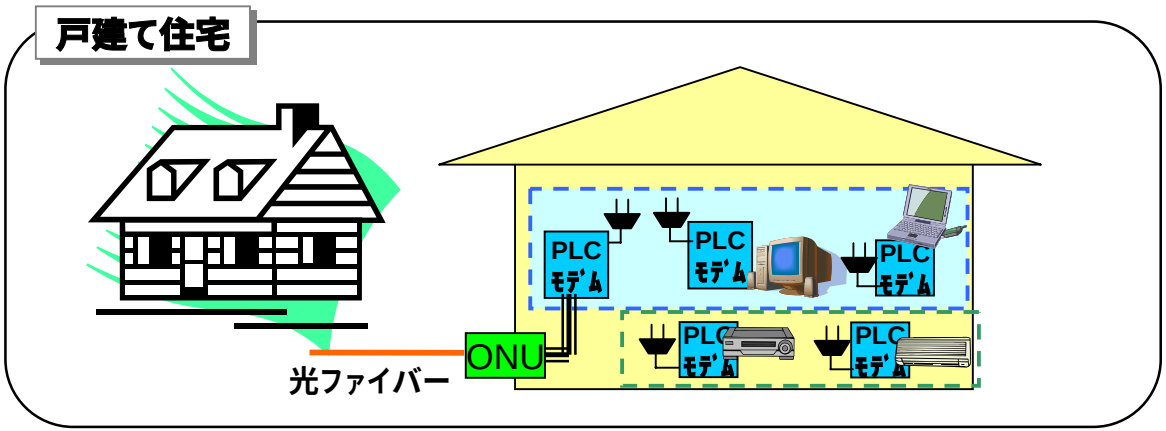

・メディコン ： メディアコンバータの略。異なる伝送媒体(例えば、光ファイバーと銅線ケーブル)を接続し、信号を相互に変換する装置。

・ＯＮＵ ： Optical Network Unitの略。 光ファイバー加入者通信網において、パソコンなどの端末機器をネットワークに接続するための装置。

All Rights Reserved,Copyright©FUJITSU Limited. 2004